РБС LABELING MACHINES

Весовая и этикетировочная техника

www.rbs-retail.ru

RBS LABELING MACHINES

RBS Labeling machines – это серия ручных и автоматических весовых этикетировщиков и чеквейеров, предназначенных для взвешивания, нанесения этикетки и отбраковки продукции, работающие как отдельно стоящие устройства, так и с полной интеграцией в упаковочные и транспортные автоматизированные линии.

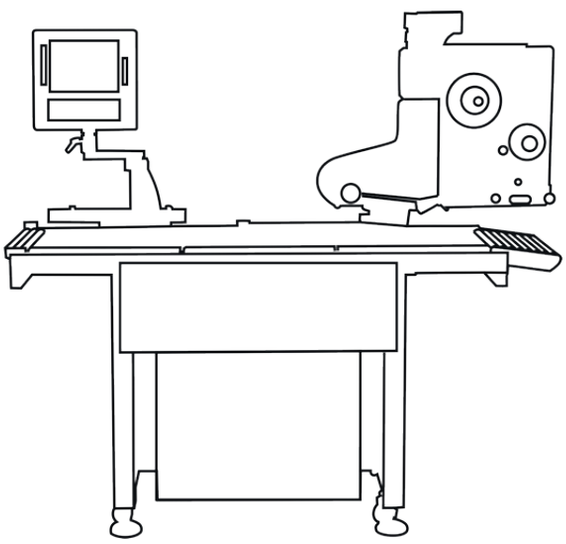

МНОГОЛЕТНИЙ ОПЫТ РАБОТЫ И УСПЕШНЫЕ ПРОЕКТЫ ПО ПОСТАВКЕ, УСТАНОВКЕ И СЕРВИСНОМУ ОБСЛУЖИВАНИЮ ВЕСОВОГО ОБОРУДОВАНИЯ ПОЗВОЛИЛИ КОМПАНИИ «РБС» В КООПЕРАЦИИ С ВЕДУЩИМИ ВЕСОСТРОИТЕЛЬНЫМИ ПРЕДПРИЯТИЯМИ ИЗ РАЗНЫХ СТРАН РАЗРАБОТАТЬ МОДЕЛЬНЫЙ РЯД АВТОМАТИЧЕСКИХ ВЕСОВЫХ ЭТИКЕТИРОВЩИКОВ И ЧЕКВЕЙЕРОВ ПОД СОБСТВЕННОЙ ТОРГОВОЙ МАРКОЙ.

Этикетировщики RBS представляют собой универсальные высокопроизводительные производственные комплексы, скорость работы достигает 130 упаковок в минуту, взвешивание продукции производится в статическом или динамическом режимах, этикетка наносится сверху и снизу, сжатым воздухом или механическим аппликатором, печать информации производится термо или термотрансферным способом. При необходимости, возможно расширение стандартной конфигурации оборудования путем подключения дополнительных устройств, таких как соединитель потоков, делительный стол, суммарный принтер, отбраковщик.

Все оборудование модельного ряда легко интегрируется в IT инфраструктуру пользователя и имеют необходимые программные утилиты для создания шаблонов этикетки, централизованного управления, удаленного доступа на устройства и получения статистических данных о процессе взвешивания и этикетировки.

Для обеспечения надежной и бесперебойной эксплуатации оборудования в компании «РБС» организована сервисная служба, осуществляющая техническую поддержку пользователей в режиме 24/7/365 на всей территории Российской Федерации.

Этикетировочная техника RBS соответствует европейским и международным метрологическим стандартам и успешно прошла сертификацию на внесение типа в «Государственный реестр средств измерений РФ». На этикетировщики действует гарантия на всей территории России и странах ЕАЭС. Наиболее популярные конфигурации оборудования есть в наличии на складе в г. Москва. Поставка осуществляется по всей территории Российской Федерации и стран ЕАЭС.

ПОЛУАВТОМАТИЧЕСКИЙ ЭТИКЕТИРОВЩИК LM 30

Полуавтоматический весовой этикетировщик собственной разработки компании РБС. Устройство имеет модульную компоновку и состоит из компьютерного touchscreen терминала управления, весовой платформы и принтера для печати этикеток. Управление работой осуществляется современной программной прошивкой на базе Windows. Возможность гибкой индивидуальной настройки практически под любые задачи связанные со взвешиванием и этикетировкой с ручной подачей продукта и наклейки этикетки.

РАБОЧИЕ ПАРАМЕТРЫ	
Диапазон взвешивания	От 6 до 300 кг
Память	16GB SSD (64GB\128GB)
Оперативная память	2 GB DDR3 SDRAM (4GB\8GB)
Дисплей	Дисплей 15", Resistive Touch LCD с разрешением 1280x800
Клавиатура	Touch Screen
Материал дисплея	SUS304
Интерфейсы	2 x USB 2.0 1 x RS-232 1 x RS-232/RS422/RS485 1 x RJ45 (LAN) WLAN 802.11 a/b/g/n/ac 2.4GHz/5GHz
Материал платформы	Малоуглеродистая сталь. Нержавеющая сталь
Диапазон габаритных размеров платформы	От 350мм x 450мм до 800мм x 800мм
Степень защиты	IP67 (нержавеющая сталь)
ПАРАМЕТРЫ ПЕЧАТИ	
Тип печати	Термо- или термотрансферная печать
Разрешение	8 точек/мм 203 dpi; 12 точек/мм 300 dpi
Ширина печати	203 dpi - макс. 108 мм; 300 dpi - 106 мм
Скорость печати	203 dpi - 254 мм/сек.; 300 dpi - 178 мм/сек.
Форматы штрих-кода	• Линейные Code 39, Code 93, Code128UCC, Code128 подмножества A.B.C, Codabar, Interleave 2 из 5, EAN-8, EAN-13,EAN-128, UPC-A, UPC-E, EAN и цифровые дополнения UPC 2(5), MSI, PLESSEY, POSTNET, RSS-Stacked, GS1, DataBar, Code 11, China Post • Двумерные PDF-417, Maxicode, DataMatrix, QR-код, Aztec
Интерфейсы	RS-232, USB 2.0, встроенный модуль Ethernet, 10/100 Мб/с, USB host для подключения сканера или клавиатуры ПК
Объем памяти	Флэш-память объемом 128 МБ, SDRAM 128 МБ
Габаритный размер (ДхШхВ)	248 мм (Ш) x 274 мм (В) x 436 мм (Г)
ЭКСПЛУАТАЦИОННЫЕ ХАРАКТЕРИСТИКИ	
Питание	100 ~ 240 В перем. тока, 50/60 Гц
Рабочая температура	0°C до 40°C
Влажность	от 25 до 85%, без образования конденсата

АВТОМАТИЧЕСКИЕ ЭТИКЕТИРОВЩИКИ

Автоматическая подача, взвешивание и транспортировка продукта, автоматическая печать и нанесение этикетки. Интеграция с любыми типами упаковочных машин.

LM 200

ТЕХНИЧЕСКИЕ ХАРАКТЕРИСТИКИ

•Производительность до 130 упаковок в минуту
• Диапазон взвешивания 3 кг (е = 1 г), 6 кг (е = 2 г), 15 кг (е = 5 г).
Опционально 6 кг (е = 1 г), 12 кг (е = 2 г), 12/15 кг (е = 2/5 г)
• Количество конвейеров – до 4
• Дисплей 10,4” Resistive TFT LCD
• Клавиатура Touch Screen
• Нанесение этикеток сжатым воздухом или механическим аппликатором
• Этикетировщик верхний и/ или нижний, два верхних
• До двух этикетировочных модулей
• Термо- или термотрансферная печать
• Скорость печати до200 мм/с
• Размеры этикетки:
Нанесение механическим аппликатором – от 20х30 до 90х100 мм (Ш х Д)
Нанесение сжатым воздухом - от 30х30 до 80х100 мм (Ш х Д)

LM 70

ТЕХНИЧЕСКИЕ ХАРАКТЕРИСТИКИ

• Производительность до 70 упаковок в минуту
• Диапазон взвешивания 6 кг (е = 2 г).
Опционально 3 кг (е=1 г), 12 кг (е=2 г), 15 кг (е=5 г), 30 кг (е=10 г)
• Количество конвейеров – до 4
• Дисплей 10,4 " TFT LCD цветной
• Клавиатура Touch Screen
• Нанесение этикеток сжатым воздухом или механическим аппликатором
• Этикетировщик верхний или нижний
• Один этикетировочный модуль
• Термо- или термотрансферная печать
• Скорость печати до 200 мм/с
• Размеры этикетки:
Нанесение механическим аппликатором – от 20х30 до 90х100 мм (Ш х Д)
Нанесение сжатым воздухом – от 30х30 до 80х100 мм (Ш х Д)

ЧЕКВЕЙЕРЫ

Автоматическая подача, взвешивание и транспортировка продукта, отбраковка по весу. Интеграция с любыми типами упаковочных машин.

CW 260

ТЕХНИЧЕСКИЕ ХАРАКТЕРИСТИКИ

- Производительность до 260 уп/мин
- Диапазон взвешивания 1,2 кг (e = 0,2 г), 3 кг (e = 0,5 г)
- Количество конвейеров – до 4
- Дисплей 10,4 ” цветной TFT LCD, с разрешением 640x480
- Интерфейсы: ETHERNET RJ 45, Wi-Fi (опционально), USB память (опционально), программируемый I/O

CW 120

ТЕХНИЧЕСКИЕ ХАРАКТЕРИСТИКИ

- Производительность до 120 уп/мин
- Диапазон взвешивания 1,2 кг (e = 0,2 г), 3 кг (e = 0,5 г), 6 кг (e = 1 г)
- Количество конвейеров – до 3
- Дисплей 10” Touch Screen Resistive Full Color, с разрешением 1024x768
- Интерфейсы RJ45, RS485

ДОПОЛНИТЕЛЬНЫЕ УСТРОЙСТВА ДЛЯ АВТОМАТИЧЕСКИХ ЛИНИЙ

Суммарный принтер

Нанесение суммарной или штучной этикетки.
Свободно конфигурируемый формат этикетки

Металлодетектор, X-ray

Выявление металлических (железо, алюминий, нержавеющая сталь, медь, латунь) или инородных (стекло, камень, твердый пластик, резина, металл) включений.

- Быстрые и точные системы распознавания
- Прочная и надежная конструкция
- Высокая чувствительность
- Материал исполнения – нержавеющая сталь
- Интеграция с этикетировочными системами, системами отбраковки и чеквейерами
- Возможность индивидуального исполнения под требования пользователя

Соединитель потоков

Оборудование, предназначенное для сведения нескольких транспортных «ручьев» упаковок после упаковочной машины в единый поток, подаваемый на этикетировщик. Обеспечивает контроль транспортировки продуктов от упаковочной машины до этикетировщика.
Данное решение разрабатывается индивидуально под задачи клиента.

Делительный стол

Автоматический делительный стол предназначен для формирования суммарной упаковки по достижению заданного количества или массы.
Разделен на два модуля, оснащен конвейерной лентой и сортирующим разделителем с электропневматическим приводом.

ТЕХНИЧЕСКИЕ ХАРАКТЕРИСТИКИ

	LM 200	LM 70	CW 260	CW 120
РАБОЧИЕ ПАРАМЕТРЫ				
Скорость взвешивания и этикетирования макс. до,	До 130 уп/мин	До 70 уп/мин	До 260 уп/мин	До 120уп/мин
Диапазон взвешивания	3 кг (e = 1 г), 6 кг (e = 2 г), 15 кг (e = 5 г). Опционально 6 кг (e = 1 г), 12 кг (e = 2 г), 12/15 кг (e = 2/5 г)	6 кг (e = 2г) опционально 3 кг (e = 1г), 15 кг (e = 5г), 30 кг (e=10 г)	1,2 кг (e = 0,2 г) 3 кг (e = 0,5 г)	1,2 кг (e = 1 г) 3 кг (e = 1 г) 6 кг (e = 5 г)
Память	2 Гб			
Дисплей	10,4 ” TFT LCD цветной с разрешением 640x480			10"Touch Screen Resistive Full Color, с разрешением 1024 x 768
Клавиатура	Touch Screen			
Кол-во конвейеров	1-4			1-3
Макс. размеры упаковки, мм	310 (Ш)x400 (Д)x200/270 (В) (лапка/воздух) для скоростной машины длина упаковки 350/480 (динамическое/статическое взвешивание)	270 (Ш)x400 (Д)x190/270 (В) (лапка/воздух)		
Интерфейсы	ETHERNET TCP/IP, закрытый протокол, USB (опционально)	ETHERNET RJ 45, Wi-Fi (опционально), USB (опционально)		
ПАРАМЕТРЫ ПЕЧАТИ				
Тип печати	Термопринтер		-	-
Разрешение	8 точек/мм		-	-
Ширина печати	102 мм		-	-
Скорость печати	до 200 мм/с		-	-
Ширина бумаги	110 мм		-	-
Техника нанесения этикеток	Сжатым воздухом или механическим аппликатором		-	-
Тип этикетировщика	Этикетировщик верхний и/ или нижний, два верхних	Верхний или нижний	-	-
Размеры этикетки, мм	Нанесение механическим аппликатором - от 20 x 30 до 90 x 100 (ШхД) Нанесение сжатым воздухом - от 30 x 30 до 80 x 100 (ШхД)	Нанесение механическим аппликатором - от 20 x 30 до 90 x 100 (ШхД) Нанесение сжатым воздухом - от 30 x 30 до 80 x 100 (ШхД)	-	-
Размеры рулона, мм	Внешний диаметр до 280, диаметр втулки мин. 40, рекомендован 76		-	-
Графика	в формате *.bmp		-	-
Форматы штрих-кода	EAN 13/ EAN 8, UPC N UPC E, CODE 39 / CODE 32 Pharmaceutical lta, lnterleaved 2 of 5/ ITF 14, CODE 128/ EAN 128, Monarch Codabar, Pdf 417, HIBC, PLESSEY, CODE 93, POSTNET, UCODE128 RANDOMWEIGHT, TELEPEN, GSl Databar (ВСЕНАПРАВЛЕННЫЙ, УСЕЧЕННЫЙ, СОСТАВНОЙ, СОСТАВНОЙ ВСЕНАПРАВЛЕННЫЙ, ОГРАНИЧЕННЫЙ, РАСШИРЕННЫЙ, РАСШИРЕННЫЙ СОСТАВНОЙ), QR-КОД, DATAMATRIX, GSl		-	-
ГАБАРИТЫ				
Габаритные размеры, мм	Длина от 825 до 2040 Ширина-985 Высота-1920	Длина от 683 до 3000 Ширина-1000 Высота-1740	Длина от 915 до 2415 Ширина-680 Высота от 1600 до 1750	Длина-1300 Ширина-1000 Высота-1450
Габариты конвейера, мм	Высота-880мм (+/- 80) Ширина-310 [358] Длина от 440 до 840	Высота-900мм (+/- 30) Ширина-310 [358] Длина от 440 до725	Высота 750-900 Ширина-200/250/300/350 Длина-300/400/500/600/700/800	Высота- от 500 до 100мм Ширина-200 Длина-450
Материалы	Станина - нерж.сталь Пульт управления - нерж.сталь Конвейеры - нерж.сталь/ анодированный алюминий	Станина - нерж.сталь/ анодированный алюминий Пульт управления - пластик Конвейеры - нерж.сталь/ анодированный алюминий	Станина - нерж. сталь Пульт управления – нерж. сталь Конвейеры - нерж.сталь/ анодированный алюминий	Станина - нерж. сталь Пульт управления – нерж. сталь Конвейеры - нерж.сталь/ анодированный алюминий
ЭКСПЛУАТАЦИОННЫЕ ХАРАКТЕРИСТИКИ				
Питание	240 В, 50/60 Гц	230 В, 50 Гц	220-240 В, 50 Гц	220-240 В, 50 Гц
Рабочая температура	0°C / +40°C		+5°C / +40°C	
Влажность	От 20 до 80%, без образования конденсата	От 20 до 85%, без образования конденсата		

КОМПАНИЯ «РБС» СЕГОДНЯ

Разработка программных приложений и системная интеграция оборудования

Производство оборудования под собственной торговой маркой

Дилерская сеть и сервисные центры на всей территории РФ

Многолетний опыт работы на рынке

Доставка в любую точку РФ в минимальные сроки и ввод в эксплуатацию

Привлекательные условия приобретения оборудования

Тысячи единиц оборудования введенного в эксплуатацию

КОМПАНИЯ «РБС» ПРЕДЛАГАЕТ КЛИЕНТАМ И ПАРТНЕРАМ:

- сертифицированное весовое оборудование с первичной поверкой;
- оперативную поставку в любой регион России;
- монтаж и ввод оборудования в эксплуатацию;
- обучение ваших технических специалистов обслуживанию оборудования;
- бесперебойную поставку запасных частей;
- техническую и информационную поддержку в любых регионах России.

РБС
оборудование и сервис

Отдел продаж: sales@rbs-retail.ru
Отдел сервиса: service@rbs-retail.ru

Тел.: 8 (495) 797-4440